DIMENSIONI DI INGOMBRO e di accoppiamento		Sigla **PC32B14**
In vigore dal : 01-01-1990	Sostituita da :	Codice: **90-9000410**

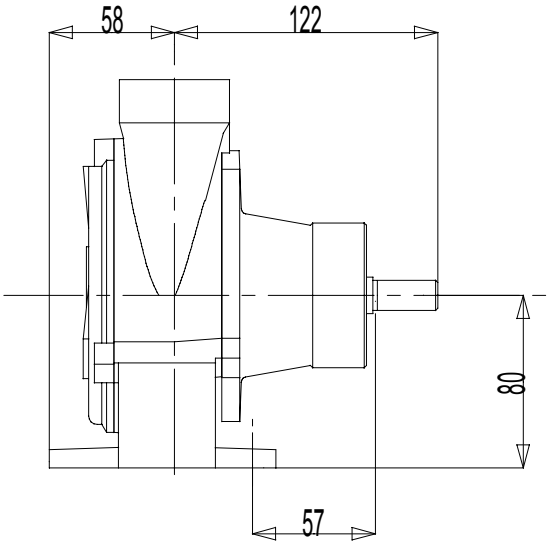

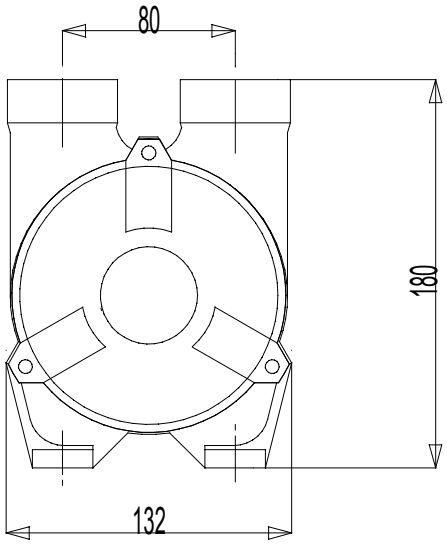

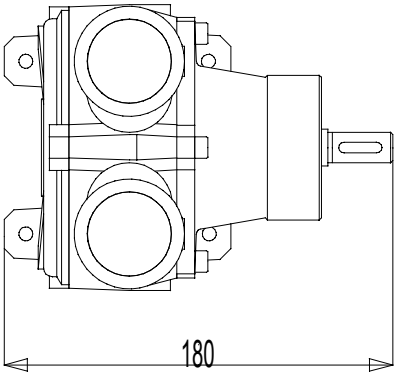

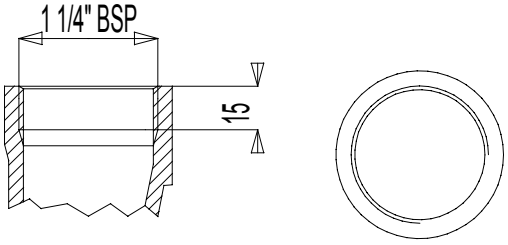

Bocca di aspirazione
Bocca di mandata

Dimensioni piedi

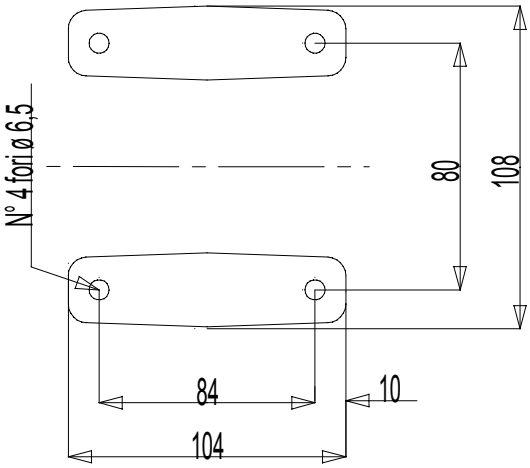
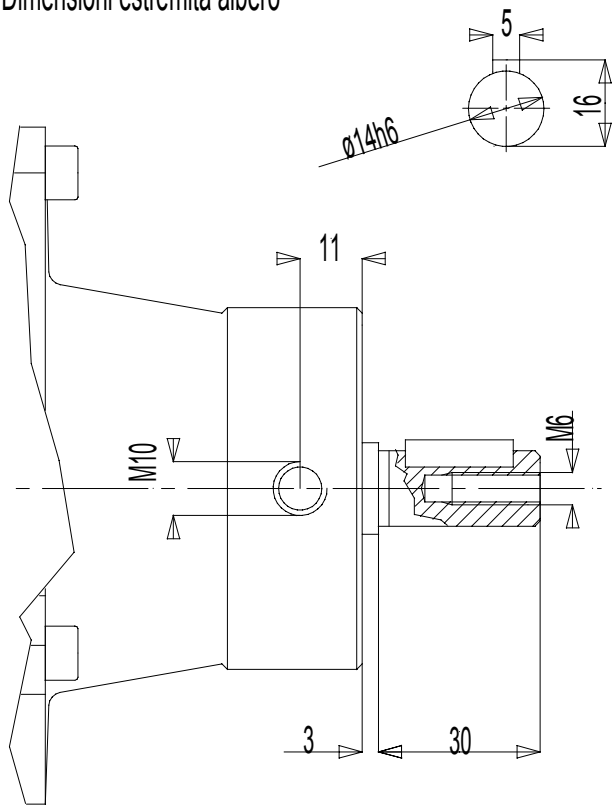
Dimensioni estremità albero