MZ ELECTRONIC



Istruzioni per l'uso

Instructions for use

Instructions d'utilisation

Gebrauchsanweisung

Instrucciones de uso

CE

RADIO CONTAMETRI

RADIO CHAIN COUNTER

RADIO COMPTEUR MÉTRIQUE

RADIO METERZÄHLER

RADIO CUENTAMETROS

WHC040

Rev. 05-2022

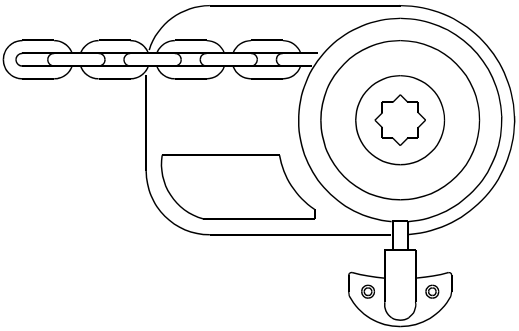

Fig. 1A

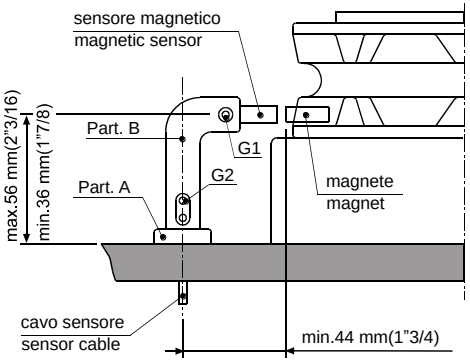

Fig. 1B

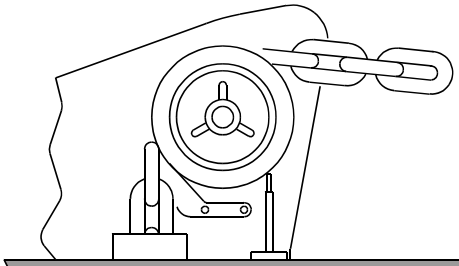

Fig. 2A

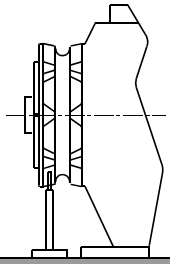

Fig. 2B

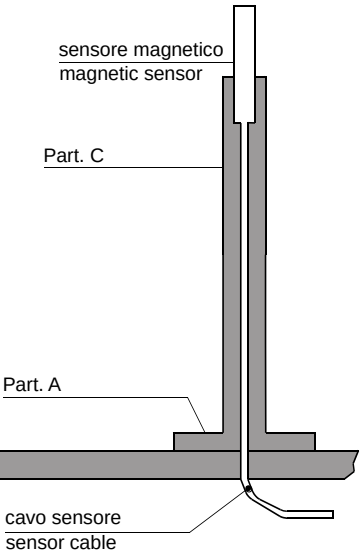

Fig. 2C

MISE EN GARDE



N'utilisez pas l'appareil avant d'avoir lu le brochure utile Et entretien

NOTES POUR LA CONSULTATION DU MANUEL

Ce manuel contient les informations et ce qui est considéré comme nécessaire pour la connaissance, la bonne et normale utilisation entretien du compteur WHC040, ci-après dénommé équipement.

Conçu, construit et assemblé à partir de affaires constructeur MZ Electronique srl - Italie.

Ce qui est rapporté dans ce manuel ne constitue pas une description complète des différents organes ni une exposition des informations détaillées sur leur fonctionnement ; l'utilisateur trouvera ce qu'il est normalement utile de savoir pour une bonne utilisation dans sécurité, Et là espace de rangement du équipement.

Le respect et l'accomplissement de ce qui est décrit, ainsi qu'un entretien soigneux, dépendent de régulier opération, la durée e l'économie de exercer de l'équipement même.

Ce manuel est fourni en un seul exemplaire avec l'achat de l'équipement. Au cas où le client aurait besoin de plus copies, doivent être demandées au Fabricant en précisant le modèle et le numéro de série de l'appareil question (la les données sont présent sur le assiette d'identification, apposée à l'arrière de l'équipement).

le cadeau manuel est été rédigé en italien du bureau Technique du Constructeur Et est traduit dans tout langues du Villages du Communauté européen dans lequel là équipement il vient commercialisé. Dans Cas De contestation ou tort TraductionEt interprétation, Est-ce que texte Le manuel dans la langue du pays du Constructeur de l'équipement.

Ce manuel doit être considéré comme faisant partie intégrante de l'équipement et, par conséquent, doit être conservé de manière à être toujours disponible pour là son consultation, et dans lieu protégé et sec à la abri allez des rayons du Soleil.

À l'intérieur du manuel, il y a plusieurs indications de sécurité qui visent à rendre plus facile et plus sûr utiliser de l'équipement. Pour le faciliter là compréhension Je suis été subdivisé dans:

- **AVERTISSEMENT :** avec ce terme, Ils viennent identifié celles éventualité ce pouvez à faire des compromis intégritéde l'équipement.

- **ATTENTION :** avec ce terme, Ils viennent identifié celles éventualité ce pouvez à faire des compromis aussila sécurité de les opérateurs. Dans certains cas Je suis indiqué en gras.

- **REMARQUE :** avec ce terme, Ils viennent identifié information général sur le équipement et information importantpour là bonne réussi du cycle productif.

ATTENTION



TOUS LA DEMANDES DE ORDRES, ACCESSOIRES ET / OU PIÈCES DE REMPLACEMENT POUR LÀ ÉQUIPEMENT, ILS IRONT ENVOYER À DES BUREAUX PUBLICITÉS DE MARCHAND.
le Constructeur du équipement Oui réserve De Fabriquer changements à dimensions, à formes et à caractéristiques du même dans à toute heure Et sans quelconque avertissement.

ATTENTION



Le Manuel dois être gardé à proximité à la lieu opérateur Et relire avec périodicité.
LA MANUEL DOIS TOUJOURS ACCOMPAGNER LÀ ÉQUIPEMENT AUSSI DANS CAS DEREVENTE.

Introduction

Ce manuel est une aide valable pour connaître et utiliser correctement votre appareil: il est donc nécessaire de le lire attentivement avant de l'utiliser.

Chaque appareil est commercialisé avec son propre manuel d'instructions, d'utilisation et d'entretien. L'Utilisateur est responsable:

- la gestion de ce manuel pendant toute la durée de vie de l'équipement;
- organiser sa destruction, uniquement pour l'élimination de l'équipement lui-même.

Le fabricant ne répond pas,

- de toute altération de ce manuel
- de toute modification apportée à l'équipement par l'Utilisateur, et non prévue dans ce document.

Le Fabricant se réserve les droits de propriété intellectuelle de ce Manuel et interdit sa divulgation totale ou partielle, sous quelque forme que ce soit (impression, photocopie, microfilm ou autre moyen) ainsi que son traitement, reproduction ou diffusion par des systèmes électroniques. , à des personnes morales ou physiques sans son approbation et son enregistrement.

Déclaration d'absence de substances nocives

Nous déclarons que nos produits, y compris la colle thermoplastique utilisée dans le processus de fabrication de l'équipement, sont fabriqués avec des matériaux conformes aux limites établies par la réglementation en vigueur sur la protection de la santé et de l'environnement et ne contiennent pas de substances classées SVHC (Substance of Very High Concern) conformément au règlement CE 1907/2006 (REACH, c'est-à-dire l'enregistrement, l'évaluation, l'autorisation des substances chimiques ; l'enregistrement, l'évaluation, l'autorisation et la restriction des substances chimiques).

Même si aucune substance incluse dans la réglementation n'est utilisée dans les cycles de transformation des matières premières et de nos produits, leur présence de l'ordre du ppm (parties par million) ne peut être exclue, en raison de la micro-pollution des matières premières.

Objectif du document

Le but du manuel est de fournir à l'utilisateur les indications et informations à suivre strictement pour l'utilisation correcte de l'équipement et pour la protection et la sécurité de l'opérateur appelé à interagir avec lui.

A ce titre, l'Utilisateur est invité à :

- mettre ce document à disposition sur le lieu de travail et le faire connaître et illustrer à tous les opérateurs,

- transmettre le manuel aux propriétaires ultérieurs de l'équipement.

Utilisation et conservation du document

Ce manuel est destiné à l'utilisateur de l'équipement.

Le manuel sert à indiquer l'utilisation de l'équipement prévu par les hypothèses de projet et les caractéristiques techniques, il fournit des instructions pour l'utilisation, les réglages et la recharge de l'appareil ; il informe pour orienter les interventions de maintenance, facilite la commande de pièces de rechange et renseigne sur les risques résiduels.

Le manuel est considéré comme faisant partie intégrante de l'équipement et doit être conservé en bon état jusqu'à sa démolition définitive.

Le Manuel doit être conservé dans un endroit protégé, sec, à l'abri des rayons du soleil et doit toujours être disponible et consultable à proximité de l'équipement.

Documentation accompagnant ce manuel

L'appareil est livré complet avec :

- Déclaration « CE » de conformité de l'équipement ;
- Manuel d'instructions pour l'installation, l'utilisation et l'entretien de l'équipement.

Informations à l'utilisateur

Ce manuel reflète l'état actuel de l'art de l'équipement et ne peut être considéré comme inadéquat simplement parce qu'il est mis à jour sur la base de nouvelles expériences ; le Fabricant se réserve le droit de mettre à jour la production et les manuels, sans obligation de mettre à jour la production et les manuels antérieurs.

Les caractéristiques des matériaux peuvent être modifiées à tout moment, en fonction de l'évolution technique, sans préavis.

- Le Constructeur est dégagé de toute responsabilité dans le cas où le matériel serait fabriqué :
- utilisation incorrecte;
- utilisation par du personnel non formé ;
- utilisation contraire aux dispositions de ce manuel ;
- utilisation contraire à la législation et à la législation en vigueur ;
- utiliser avec une panne de courant primaire ;
- utilisation avec de graves lacunes dans l'entretien programmé ;
- utiliser avec des modifications ou des interventions non explicitement autorisées par un avis écrit du fabricant ;
- utilisation avec utilisation de pièces de rechange non originales ou non spécifiquement définies par le modèle ;
- utilisation avec non-respect total ou partiel des instructions contenues dans ce manuel

Technologie de construction

L'équipement a une technologie de construction basée sur la transmission, à travers une onde porteuse, d'informations en radiofréquence.

Dispositifs de sécurité

L'équipement ne présente pas de risques particuliers lors de son utilisation. La radiofréquence ne génère pas d'environnement dangereux.

- Ne pas utiliser là équipement pour autres fins ce ne pas sont celles pour là quel est Et a été

construit

- le Ordinaire arrêter du équipement dois être exécuté avec la spécial commandes situé au panneau.
- Ne pas approcher au équipement avec matériaux explosifs od inflammable.
- Ne pas utiliser l'équipement dans des environnements ATEX ou potentiellement explosifs

ATTENTION



IL EST INTERDIT DE MANIPULER L'ÉQUIPEMENT ET DE L'UTILISER À DES FINS AUTRES QUE CELLES ÉTABLIES PAR LE FABRICANT.

..

Description

Le compteur métrique **WHC040** permet l'affichage des mètres ou pieds de chaîne enroulés ou déroulés et la vitesse des ces opérations. Il vous permet également de contrôler deux propulseurs indépendamment.

Caractéristiques techniques

Émetteur	
Tension d'alimentation	de 10 à 30 V DC
Absorption de courant	min. 5 mA – max. 50 mA
Degré de protection	IP67
Température de fonctionnement	0°C à +70°C (32°F à 158 °F)
Moniteur graphique	128 x 128 pixels
Longueur maximum mesurable	999 mètres – 999 pieds
Dimensions (mm)	170 x 80 x 50
Poids (g)	450
Fréquence radio	868MHz
Récepteur	
Tension d'alimentation	de 10 à 30 V DC
Absorption de courant à vide	max 50 mA
Degré de protection	IP66
Température de fonctionnement	0 / +70 °C (32 / 158 °F)
Dimensions (mm)	150 x 110 x 75
Poids (g)	350

UN AVERTISSEMENT



ALIMENTATION UNIQUEMENT EN COURANT CONTINU.

Notes générales

Le compteur métrique **WHC040** doit être utilisé pour la fonction décrite dans le présent manuel, à savoir pour l'actionnement et la visualisation des mètres/pieds de chaîne déroulés d'un guindeau. Toute autre utilisation doit être considérée comme impropre.

Toute modification ou opération indue sur l'instrument entraîne l'annulation immédiate de la garantie.

Composants

L'emballage contient:

- radiomètre avec batterie lithium-ion rechargeable ;
- kit de fixation compteur radiomètre (1 étrier avec 2 vis) ;
- base de charge pour charger la batterie lithium-ion ;

- bloc d'alimentation récepteur-émetteur;
- Mode d'emploi.

Installation

Sur un nombre de modèles de guindeau le capteur et l'aimant sont déjà installés (configuration compteur métrique). Les opérations spécifiées ci-dessous ne doivent donc pas être effectuées.

Installation de l'aimant sur le guindeau

Le trou à réaliser sur une dent du barbotin - d'un diamètre de 6,5 mm (~1/4") et d'une profondeur de 8 mm (5/16") - ne doit pas se trouver à hauteur d'une zone de passage de la chaîne.
Pour les guindeaux à axe vertical (voir Fig. 1B), réaliser le trou sur la circonférence inférieure du barbotin.
Pour les guindeaux à axe horizontal (voir Fig. 2B), réaliser le trou sur la circonférence externe du barbotin.
S'assurer que la partie saillante de l'aimant ne heurte pas la base ni le capteur durant la rotation du barbotin.
Introduire l'aimant dans le trou par la partie métallique en laissant dépasser d'environ 2 mm la partie protégée. Le fixer à l'aide d'une colle pour métaux (colle époxy bi-composant) ou à l'aide de silicone. La colle utilisée doit résister à l'environnement marin.

Montage du capteur magnétique pour guindeau à axe vertical

(voir **Fig. 1A – 1B**)
Réaliser sur le pont un trou de 4 mm de diamètre (~3/16") pour le passage du câble du capteur.
Fixer l'élément A du support à l'aide des deux vis fournies à cet effet, après avoir positionné sur la partie inférieure de ce dernier le joint torique.
Placer l'élément B, avec le capteur magnétique, sur le support A et en régler la hauteur de telle sorte qu'il soit aligné sur l'aimant fixé au barbotin.
Placer le capteur à environ 3 mm (~1/8") de l'aimant et le fixer en serrant la vis G1. Serrer ensuite la vis G2.

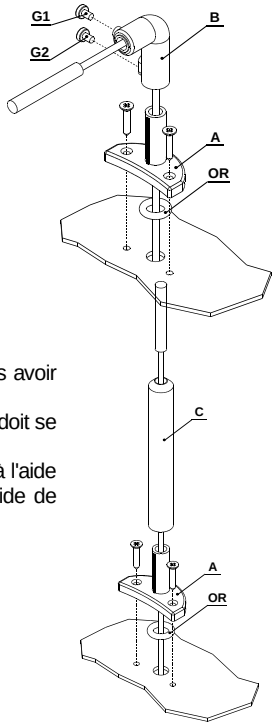

Montage du capteur magnétique pour guindeau à axe horizontal

(voir **Fig. 2A – 2B – 2C**)
Réaliser sur le pont un trou de 4 mm de diamètre (~3/16") pour le passage du câble du capteur.
Fixer l'élément A du support à l'aide des deux vis fournies à cet effet, après avoir positionné sur la partie inférieure de ce dernier le joint torique.
A l'aide d'une scie, couper l'élément C à la longueur nécessaire. Le capteur doit se trouver à environ 3 mm (~1/8") de l'aimant.
Placer l'élément C, avec le capteur magnétique, sur le support A et le fixer à l'aide d'une colle pour matériaux plastiques (colle époxy bi-composant) ou à l'aide de silicone.
A l'aide de la même colle ou de silicone, fixer le capteur à l'élément C.

Installation du compteur métrique

(voir schéma électrique page 73/74)

UN AVERTISSEMENT



TOUJOURS DECONNECTER LA BATTERIE AVANT L'INSTALLATION.

Branchements

CONNECTEUR 12 PÔLES	
PIN	SIGNAL
POS	+ batterie
NEG	- batterie
UP	Commande DOWN
DOWN	Commande UP
SW-M	Capteur magnétique
SW-M	Capteur magnétique
BO-L	Commande Bow Left
BO-R	Commande Bow Right
ST-L	Commande Stern Left
ST-R	Commande Stern Righj
CAN-H	Can-h (CanOpen)
CAN-L	Can-L (CanOpen)

Capteur

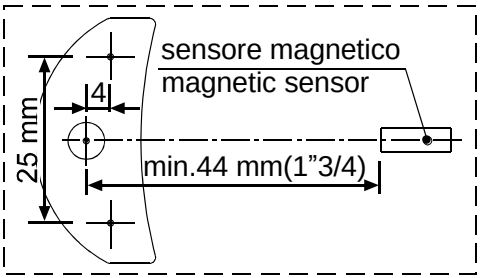

Premier allumage

Le compteur métrique est équipé d'un moniteur graphique et de trois touches: ⏻ (**ON**), △ (**UP**) et ▽ (**DOWN**), ◁ (**BOW LEFT**), ▷ (**BOW RIGHT**), ◁ (**STERN LEFT**), ▷(**BOW RIGHT**). La touche **ON** allume le moniteur et permet d'utiliser les deux autres touches. Il est utilisé pour avoir accès aux menus de sélection des paramètres, de modification des paramètres et de confirmation des valeurs sélectionnées. L'extinction de l'éclairage du moniteur se produit 15 secondes après la dernière commande utilisée.
La touche **UP** commande la remontée de l'ancre, la touche **DOWN la** descente. La manœuvre s'interrompt si la touche est relâchée. Durant la sélection des paramètres, les deux touches permettent le mouvement à l'intérieur du menu et la variation des valeurs des paramètres.

Lors de l'allumage de l'instrument on entend un beep sonore et apparaît pour quelques secondes la page suivante:



Une fois terminée la procédure d'initialisation, apparaît la page principale.

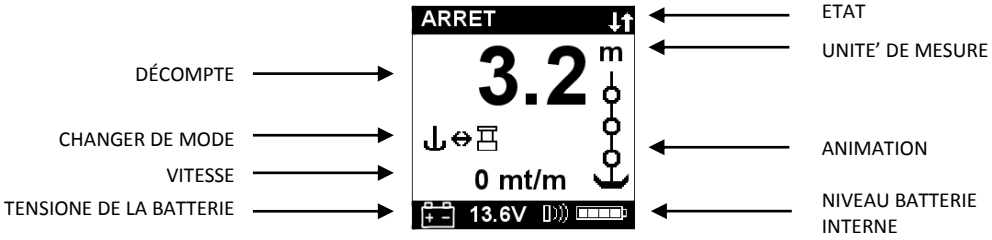

Où:
ÉTAT: indique l'état de l'instrument et les anomalies éventuelles.
UNITE' DE MESURE: mètres ou pieds
ANIMATION: une chaîne ou cabestan s'affiche pour indiquer le sens du mouvement
DÉCOMPTE: indique la longueur de la chaîne descendue (mètres ou pieds).
CHANGER DE MODE: cette icône apparaît lorsque vous changez le barbotin / cabestan
VITESSE: indique la vitesse de la chaîne, remontée ou descente, en mètres ou pieds par minute.
TENSIONE DE LA BATTERIE: la tension de la batterie qui alimente l'instrument est affichée
NIVEAU BATTERIE INTERNE : indique l'état de charge de la batterie interne de la télécommande. L'icône immédiatement à sa gauche indique la charge en cours lorsque l'émetteur est placé sur sa base de charge.

Lors du premier allumage, l'instrument se positionne conformément à la programmation par défaut (voir tableau).

Paramètre	Valeur par défaut
Alarme montée	3.0 mètres
Descente automatique	Off
Temps BackLight	15 secondes
Unité de mesure	Mètres/centimètres
Mesure chaîne	0.0 mètres
Circonférence du Barbotin	33 cm
Type capteur	inconnu
Langue	Italien
Heures fonctionnement	0
Facteur de division	1

Modalité guindeau / cabestan

Le compteur de chaine HC020 a deux différentes fonctionnements: modalité guindeau et modalité cabestan.

GUINDEAU

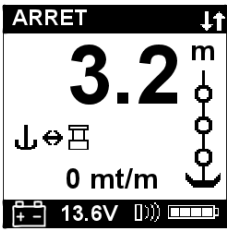



CABESTAN

Quand l'instrument est allumé, il se positionne en modalité guindeau qui est la modalité standard de fonctionnement : il est donc possible d'actionner le guindeau en obtenant la mesure des mètres de chaine déroulée, le calcul de la vitesse de l'ancre et éventuellement le message d'erreur en cas d'anomalie ou dommage sur le capteur compte-tours installé sur le guindeau.

Dans la modalité cabestan, le cabestan est actionné pour les opérations d'amarrage dans le port, mais sans la lecture du capteur compte-tours ; dans cette modalité la longueur de la chaine ne change pas, la vitesse de la chaine n'est pas visualisée et aucun signal sur l'état du capteur n'est donné, n'étant celui-ci en usage quand la chaine est arrêtée.

Pour passer d'une modalité à l'autre, il est nécessaire d'appuyer sur la touche ⏻ (**ON**) pendant 3 secondes pour faire apparaitre l'icône de changement de modalité:



Quand celle-ci apparait, relâcher la touche ⏻ (**ON**) permet le changement de la modalité guindeau à la modalité cabestan et vice versa.

Menu de programmation du compteur métrique

En maintenant enfoncée la touche ⓞ (**ON**), pendant six secondes, on a accès au menu de programmation de l'instrument. Sur le moniteur apparaît la page suivante: Utiliser les touches ▽ (**DOWN**) et △ (**UP**) pour se déplacer à l'intérieur du menu.	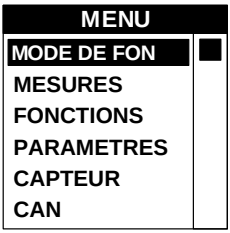
Se porter sur la rubrique à modifier et appuyer sur la touche ⓞ (**ON**) pour valider le choix.	
Utiliser les touches ▽ (**DOWN**) ou △ (**UP**) pour se déplacer parmi les paramètres.	
Une fois choisi le paramètre appuyer sur la touche ⓞ (**ON**) pour activer la modification.	
En fonction du type de paramètre, utiliser les touches ▽ (**DOWN**) et △ (**UP**), pour réduire/augmenter la valeur ou désactiver/activer la fonction.	
Une fois la modification effectuée, appuyer sur la touche ⓞ (**ON**) pour valider.	
Au moyen de la touche ▽ (**DOWN**) se porter sur la rubrique **Quitter** et appuyer de nouveau sur la touche ⓞ (**ON**) pour retourner au menu programmation. Suivre la même procédure pour retourner à la page principale.	

Menu Mode de fonctionnement



Utiliser les touches ▽ (**DOWN**) ou △ (**UP**) pour se déplacer parmi les paramètres.

Mode sélectionner le mode de fonctionnement • Barbotin (WND) • Capstan (CAP)	Sélectionner avec ⓞ ▽ = Oui △ = Non Valider avec ⓞ

Quitter Pour revenir au menu.	Valider avec ⓘ

Menu mesure

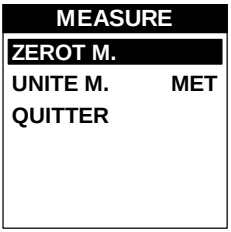

Utiliser les touches ▽ (**DOWN**) ou △ (**UP**) pour se déplacer parmi les paramètres.

Zerot.mesure Remet à zéro la longueur de la chaîne (0.0).	Sélectionner avec ⓘ ▽ = Oui △ = Non Valider avec ⓘ
Unité de mesure Sélectionne l'unité de mesure: Pieds / pouces Mètres /centimètres	Sélectionner avec ⓘ △ = Pieds ▽= Mètres Valider avec ⓘ
Quitter Pour revenir au menu de programmation.	Valider avec ⓘ

Menu fonctions



Utiliser les touches ▽ (**DOWN**) ou △ (**UP**) pour se déplacer parmi les paramètres.

Alarme montée On peut activer la fonction et établir la hauteur d'arrêt du guindeau. Après, seule la commande par impulsions est possible. Valeur programmable. OFF, 0.5 – 1.0 – 1.5 – 2.0 – 2.5 -…10.0 (mètres ou pieds).	Sélectionner avec ⓘ Sélectionner la valeur au moyen de △ ▽ Valider avec ⓘ
Descente automatique Active la procédure de descente automatique de l'ancre à la longueur désirée, par la pression (au moins 3 sec.) des touches ⓘ et ▽. Valeur programmable. OFF, 1,2,3…25 (mètres ou pieds).	Sélectionner avec ⓘ Sélectionner la valeur au moyen de △ ▽ Valider avec ⓘ
Info fabrique Cette fonction permet de rappeler les données d'origine par défaut, en effaçant les données mémorisées. **Utiliser cette commande uniquement en cas d'erreur de programmation.**	Sélectionner avec ⓘ ▽ = Oui △ = Non Valider avec ⓘ
Quitter Pour revenir au menu de programmation.	Valider avec ⓘ

Menu programmations

PARAMETRES CONTRASTE 3 ECLAIRAGE 5 TEMPS EX. 30 LANGUE ITA QUITTER	
Utiliser les touches ▽ (**DOWN**) ou △ (**UP**) pour se déplacer parmi les paramètres.	
Contraste Cette fonction permet d'activer la procédure de sélection du contraste du moniteur.	Sélectionner avec ⓘ Sélectionner la valeur au moyen de △ ▽ Valider avec ⓘ
Eclairage Cette fonction permet d'activer la procédure de sélection de l'intensité de la lumière du moniteur.	Sélectionner avec ⓘ Sélectionner la valeur au moyen de △ ▽ Valider avec ⓘ

Temps BackLight Cette fonction permet de programmer le temps d'éclairage du moniteur après la dernière commande utilisée (valeur par défaut 30 secondes).	Sélectionner avec ⓘ Sélectionner la valeur au moyen de △ ▽ Valider avec ⓘ
Langue On peut sélectionner la langue du moniteur: Italien, Anglais, Français, Allemand Espagnol	Sélectionner avec ⓘ Sélectionner la valeur au moyen de △ ▽ Valider avec ⓘ
Quitter Pour revenir au menu	Valider avec ⓘ

Menu capteur

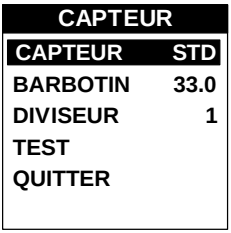

Utiliser les touches ▽ (**DOWN**) ou △ (**UP**) pour se déplacer parmi les paramètres.

Capteur Vous permet de définir le type de capteur: • Standard ou 2 fils (STD) • Électronique ou 3 fils (HAL)	Sélectionner avec ⓘ Sélectionner la valeur au moyen de △ ▽ Valider avec ⓘ
Circonférence du Barbotin Sur cette ligne il faut inscrire la circonférence du Barbotin (centimètres ou pouces).	Sélectionner avec ⓘ Sélectionner la valeur au moyen de △ ▽ Valider avec ⓘ
Diviseur Si le capteur électronique standard à 2 fils (STD) est utilisé, cette valeur doit être laissée à 1. Si un capteur électronique est utilisé, il doit être égal au nombre d'impulsions du capteur	Sélectionner avec ⓘ Sélectionner la valeur au moyen de △ ▽ Valider avec ⓘ

pour chaque tour de barbotin. Voir paragraphe "Calibrage de l'instrument".	
Verif. LCD Cette fonction allume tous les pixel du moniteur et permet d'effectuer son contrôle.	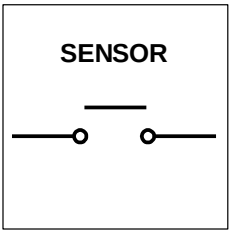
Quitter Pour revenir au menu de programmation.	Valider avec ⓘ

Menu Contrôles

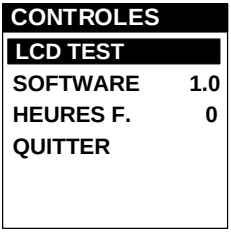

Utiliser les touches ▽ (**DOWN**) ou △ (**UP**) pour se déplacer parmi les paramètres.

Verif. LCD Cette fonction allume tous les pixel du moniteur et permet d'effectuer son contrôle.	Sélectionner avec ⓘ 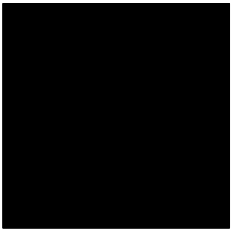 Valider avec ⓘ

Version Software Indique la version du logiciel.	
Heures fonctionnement Indique les heures de fonctionnement du treuil.	
Quitter Pour revenir au menu de programmation.	Valider avec ⓘ

Calibrage de l'instrument

Avant d'utiliser l'instrument il faut programmer les paramètres suivants:

choix de **l'unité de mesure** (mètres ou pieds);
choix de **type de capteur** (Standard ou Project);

Pour établir la circonférence du **BARBOTIN** (en cm ou pouces) dans le menu Capteur: La valeur à introduire est la circonférence sur le point d'enroulement de la chaine. Si la valeur est inconnue, il est nécessaire de mesurer la longueur de la chaine que le barbotin peut supporter le long de sa circonférence. Cette mesure en centimètres (ou pouces selon l'unité de mesure) est la valeur qui doit être introduite dans le paramètre BARBOTIN

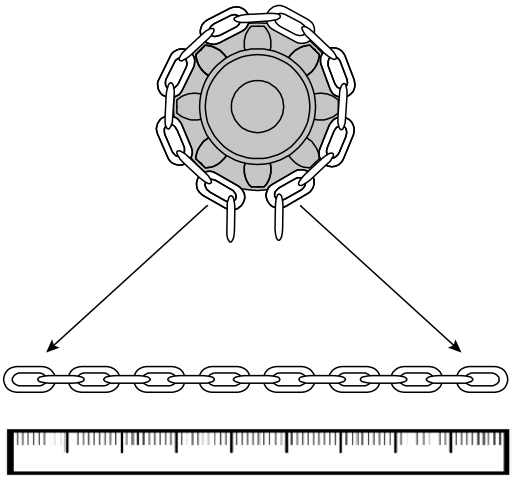

CIRCONFERENZA BARBOTIN

Réglage du DIVISEUR dans le menu Capteur: si un capteur standard est utilisé, cette valeur doit être mise à 1 tandis que si un capteur électronique est utilisé, il doit être égal au nombre d'impulsions du capteur pour chaque tour du barbotin

Utilisation

Appuyer sur la touche ⏻ (**ON**) pour activer les commandes et éclairer le moniteur. L'extinction de l'éclairage du moniteur se produit 15 secondes après la dernière commande utilisée (temps par défaut modifiable – voir «Temps BkLight»).
En appuyant sur la touche △ (**UP)** on commande la remontée de l'ancre.

En appuyant sur la ▽ (**DOWN**) on jette l'ancre.

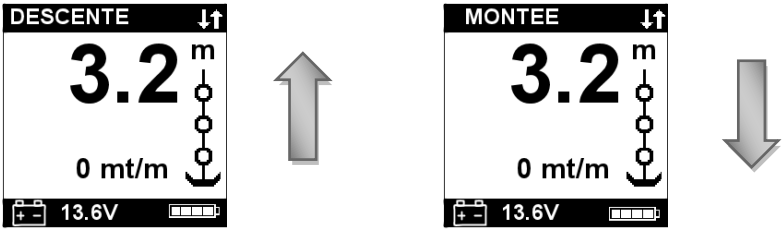

En relâchant la touche de commande (**UP ou DOWN),** la manœuvre correspondante est interrompue.

Remise à zéro de la longueur

Pour remettre à zéro le calcul de la longueur, appuyer sur la touche ⏻ (**ON**) et en même temps sur la touche △ (**UP)** pendant au moins trois secondes.
La remise à zéro de la longueur peut être effectuée à partir du menu **Longueur** en sélectionnant «**Oui**» sur la ligne **Zerot.mesure.**

Décente automatique de l'ancre

Cette fonction doit être activée sur le menu **Alarmes et Fonctions (**la fonction est désactivée par défaut).

Sélectionner la fonction «**Descente aut.**» et sélectionner la hauteur à laquelle l'ancre doit s'arrêter. Après, appuyer sur la touche ⏻ (**ON**) et en même temps sur la touche ▽ (**DOWN**) pendant au moins trois secondes. Une fois commencée la descente de l'ancre relâcher les touches.
Pour des raisons de sécurité il est possible d'arrêter automatiquement à tout moment la descente en appuyant sur n'importe quelle touche.

Lorsque l'un des boutons du propulseur est enfoncé, l'écran du propulseur s'affiche ; une flèche à côté du propulseur et l'icône de l'hélice en mouvement indiquent quel propulseur est entraîné et dans quelle direction.

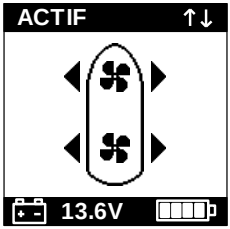

Pour revenir à l'écran du treuil, appuyez simplement sur l'un des deux boutons de fonctionnement du treuil, Haut ou Bas.

Il n'est pas permis d'appuyer simultanément sur les deux boutons d'un propulseur qui actionnent le moteur dans des sens opposés alors qu'il est possible de commander indépendamment les deux propulseurs dans le même sens pour le mouvement de translation ou dans des sens différents pour le mouvement de rotation.

Mise en charge

Placez l'émetteur sur la base de charge : le dos de l'émetteur doit être en contact direct avec la surface en caoutchouc de la base de charge.
Connectez le câble USB à un port USB alimenté.
Lorsque l'émetteur est en charge, l'icône de charge s'affiche à l'écran :

Le processus de charge est terminé lorsque l'icône de charge disparaît.

Anomalies de fonctionnement

SYMPTÔME	CAUSE	INTERVENTION
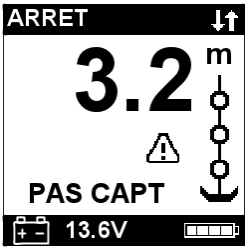	Alors que la touche **UP** ou **DOWN** est enfoncée, l'instrument ne reçoit reçu aucun signal du capteur magnétique pendant plus de 5 secondes.	Vérifier les branchements électriques du capteur Vérifier le fonctionnement du capteur. S'il est abîmé, le remplacer. Vérifier la position du capteur et de l'aimant sur le barbotin et la distance entre les deux (3 mm). Vérifier le fonctionnement de l'installation électrique ou du guindeau.

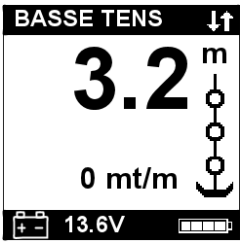	La tension d'alimentation de l'instrument est inférieure à 10V.	Vérifier l'état de charge de la batterie ou le fonctionnement de l'installation électrique.
	Le cercle avec le point d'exclamation en haut indique que la centrale ne peut pas communiquer par radio. Chaque manœuvre est interrompue.	Vérifiez que le récepteur est allumé ; si c'est le cas, essayez d'effectuer la procédure d'appairage radio entre l'émetteur et le récepteur.

Garantie

Nos produits sont certifiés contre les éventuels défauts de fabrication pendant deux ans à partir de la date d'achat (le ticket de caisse ou autre preuve d'achat feront foi). La garantie ne comprend pas: pannes et ruptures causées par le transport, interventions effectuées dues à mauvaise installation, pannes causées par emploi erroné de l'appareil. La garantie n'est pas valide en cas d'entretien ou réparation effectuées par des personnes qui ne sont pas autorisées, ou bien avec des rechanges qui ne sont pas originaux. La garantie ne prevoit pas en aucun cas le remplacement total de l'appareil; elle ne concerne que les pièces défectueuses et la manoeuvre. Elle ne comprend non plus les frais de transport et les eventuels frais de déplacement. Le Client ne pourra demander aucun remboursement des frais payées**.**

REMARQUE



Le traitement des RAEE est effectué dans des centres agréés et adéquatement équipés. Il est donc recommandé de livrer le produit à un centre de collecte RAEE ou à l'îlot écologique de votre commune.

SCHEMA ELETTRICO / ELECTRICAL DRAWING

Sensore magnetico reed (2 fili) / Reed m*agnetic sensor (2 wires)*

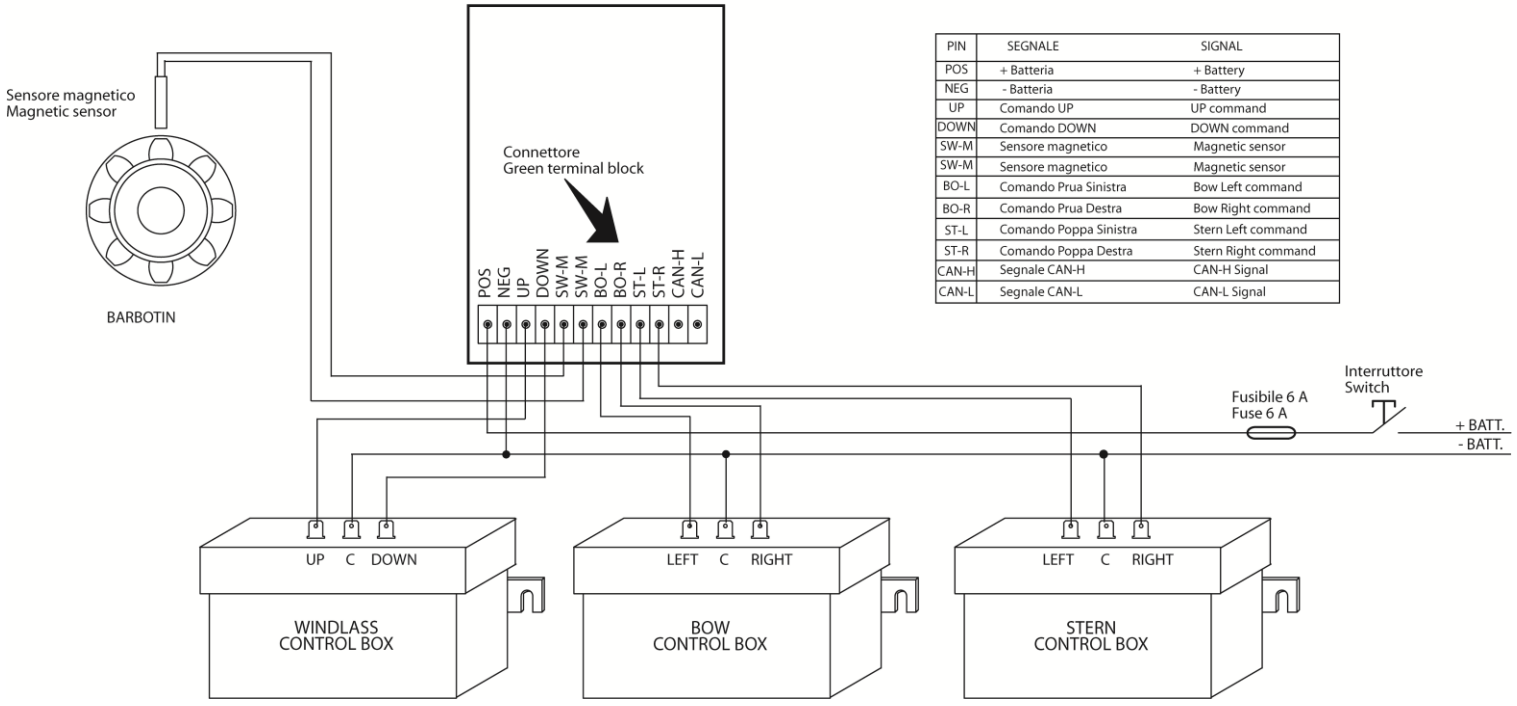

PIN	SEGNALE	SIGNAL
POS	+ Batteria	+ Battery
NEG	- Batteria	- Battery
UP	Comando UP	UP command
DOWN	Comando DOWN	DOWN command
SW-M	Sensore magnetico	Magnetic sensor
SW-M	Sensore magnetico	Magnetic sensor
BO-L	Comando Prua Sinistra	Bow Left command
BO-R	Comando Prua Destra	Bow Right command
ST-L	Comando Poppa Sinistra	Stern Left command
ST-R	Comando Poppa Destra	Stern Right command
CAN-H	Segnale CAN-H	CAN-H Signal
CAN-L	Segnale CAN-L	CAN-L Signal

SCHEMA ELETTRICO / ELECTRICAL DRAWING

Sensore magnetico elettronico (3 fili) / Electronic m*agnetic sensor (3 wires)*

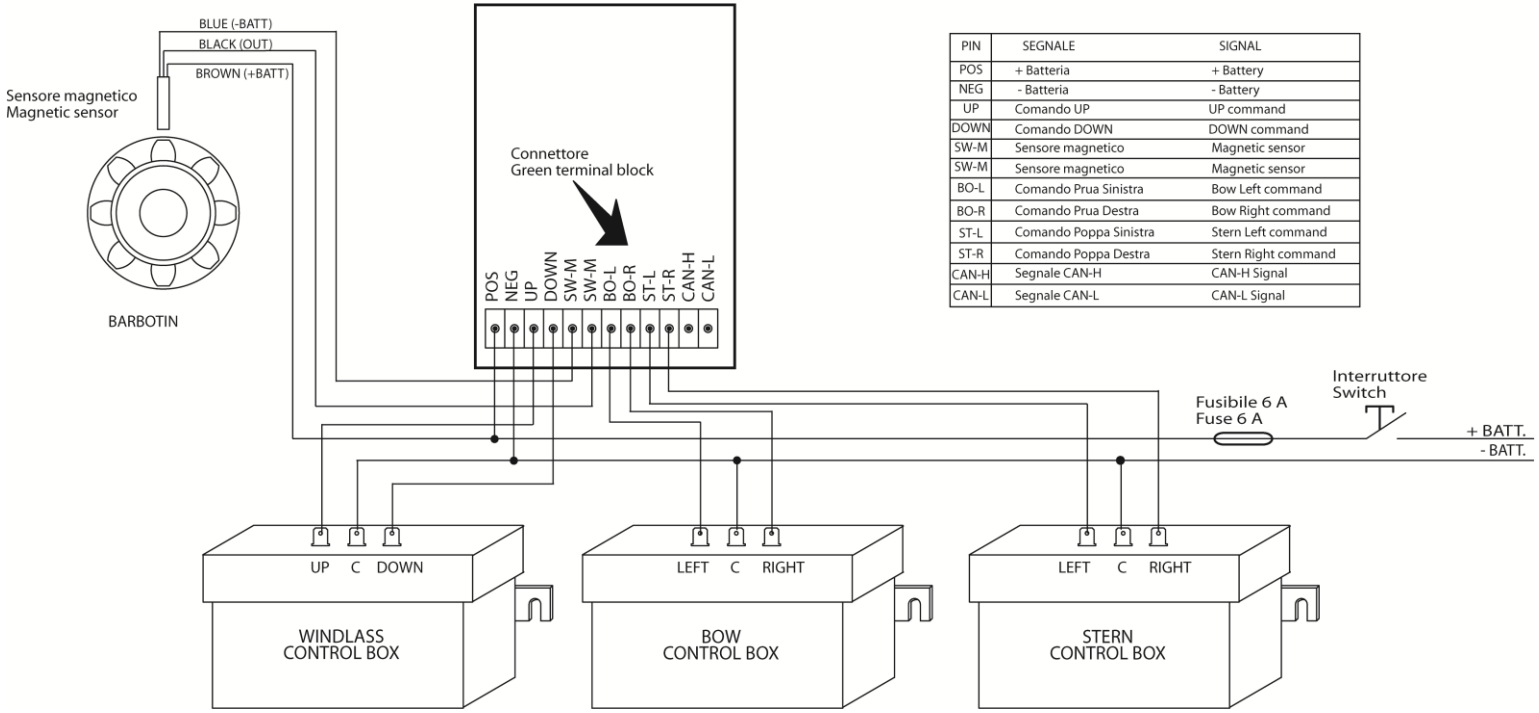

PIN	SEGNALE	SIGNAL
POS	+ Batteria	+ Battery
NEG	- Batteria	- Battery
UP	Comando UP	UP command
DOWN	Comando DOWN	DOWN command
SW-M	Sensore magnetico	Magnetic sensor
SW-M	Sensore magnetico	Magnetic sensor
BO-L	Comando Prua Sinistra	Bow Left command
BO-R	Comando Prua Destra	Bow Right command
ST-L	Comando Poppa Sinistra	Stern Left command
ST-R	Comando Poppa Destra	Stern Right command
CAN-H	Segnale CAN-H	CAN-H Signal
CAN-L	Segnale CAN-L	CAN-L Signal

Note / Notes / Notes / Bemerkungen / Notas



Via Bainsizza 2, 20900 Monza MB
P.Iva 02311150961

Tel +39 039 21 48 126 - Fax +39 039 21 46 244
Informazione Azienda e Prodotti
info@mzelectronic.it